www.giersch.de

GIERSCH

10 Jahre Garantie
auf den Wärmetauscher

H_2
20% READY

GiegaStar Advanced

Gas-Brennwertkessel



- Edelstahl-Wärmetauscher
- Plug-and-play-Port für einfache Montage von Erweiterungen
- LIN-gesteuerte Umwälzpumpe
- Modulationstiefe 1:10
- Adaptive Verbrennungssteuerung (auch Bio-Gas)
- Integrierter Wasserablauf für einfachen Service
- Kondensatablauf für Ansaugluft
- Zertifiziert für die Beimischung von 20 % Wasserstoff

GiegaStar Advanced

Gas-Brennwertkessel der neuen Generation

Der GiegaStar Advanced steht für Heiztechnik der neuen Generation. Das außergewöhnlich kompakte Wandgerät kombiniert höchste Leistung, moderne Technologie und beeindruckende Energieeffizienz – und setzt damit neue Maßstäbe im Premiumsegment. Mit vier Leistungsstufen passt er sich ideal an den Bedarf moderner Haushalte an und sorgt ganzjährig für angenehme Wärme bei minimalem Energieverbrauch.

Der Wärmetauscher aus Edelstahl gewährleistet maximale Langlebigkeit und nahezu wartungsfreien Betrieb, während die hocheffiziente interne Pumpe den Wirkungsgrad dauerhaft optimiert. Das intelligente Gas-Luft-System mit maximal 1:10-Modulation sorgt jederzeit für eine präzise Verbrennung und konstant hohe Effizienz.

- **Robuster Hochleistungs-Wärmetauscher aus Edelstahl**
- **Außenliegende Bus-Stecker Quick Connect**
- **Werkseitig eingebauter Bypass im Kessel**

Technische Daten		Einheit	Advanced 15	Advanced 25	Advanced 35	Advanced C28
Nennwärmeleistung bei 80/60 °C min. – max.		kW	2,0 – 15,0	2,5 – 25,0	3,4 – 34,0	3,0 – 25,0
bei 50/30 °C min. – max.		kW	2,2 – 16,3	2,8 – 27,2	3,7 – 36,9	3,3 – 27,2
Nennwärmeleistung Brauchwasser min. – max.		kW	-	-	-	28,0
Modulationsverhältnis			1:7,5	1:10	1:10	1:8,3
Kesselwirkungsgrad, bezogen auf Hi	bei 100 % Last – 80/60 °C	%	88,1	87,8	87,7	87,8
	bei 100 % Last – 50/30 °C	%	105,8	105,8	105,8	105,8
	Jahreszeitbedingte Raumheizungs-Energieeffizienz	%	94	94	94	94
Restförderhöhe Pumpe bei 600 l/h		mbar	450	450	450	320
Max. elektrische Leistungsaufnahme		W	66	70	102	77
Wärmeverlust im Bereitschaftsbetrieb Pstby (50 °C)		kW	0,040	0,040	0,040	0,040
CO_2-Gehalt der Abgase		%	8,5 – 9	8,5 – 9	8,5 – 9	8,5 – 9
NOx-(CO) Emission		mg/kWh	18	20	22	20
Abgasanschluss		DN	80/125	80/125	80/125	80/125
Raumheizung - Saisonale Energieeffizienzklasse			A	A	A	A
Wassererwärmung Effizienzklasse			-	-	-	A (Zapfprofil XL)
Geräuschemission		dB(A)	49	51	51	51
Leergewicht		kg	26,6	26,6	26,6	27,5

Abmessungen und Maße zu Anschlüssen

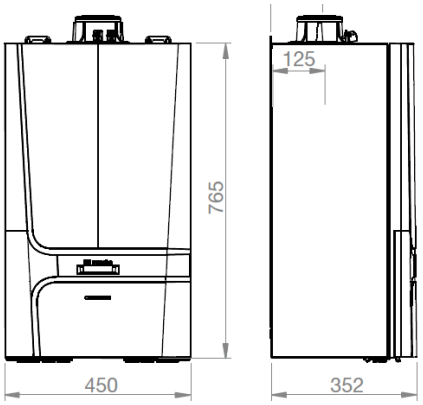

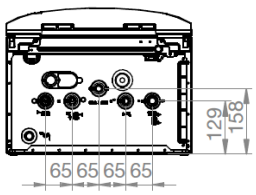

Heizungsvorlauf [3/4"]
TWW-Austritt [1/2"] / Heizungsvorlauf TWW-Speicher [3/4"]
Gasanschluss [3/4"]
Kaltwasseranschluss TWW [1/2"] / Heizungsrücklauf TWW-Speicher [3/4"] Heizungsrücklauf [3/4"]

GIERSCH
Giersch GmbH
Adjutantenkamp 18
58675 Hemer
Tel 02372 965 0
E-Mail info@giersch.de

Technische Änderungen und Irrtümer vorbehalten! · Stand: 03/2026 · Nr. 72-10-58360-DE