GIERSCH

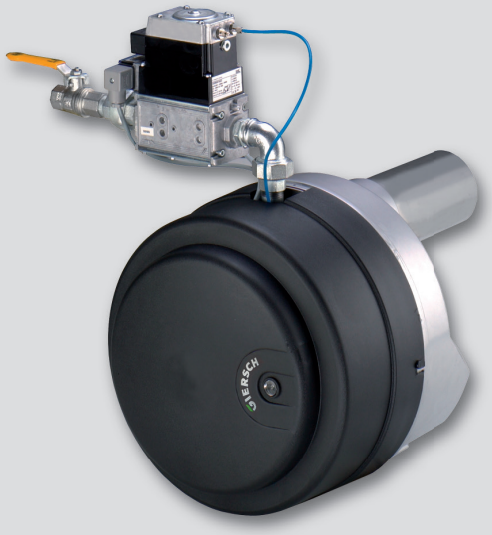

Gasbrenner

Serien RG | GG

RG1 | RG20 | RG30

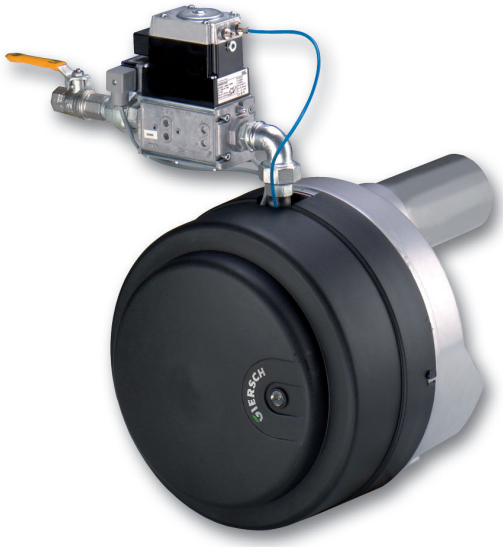

Rund, praktisch, gut - der RG1/RG20/RG30

Egal, ob zweistufiger oder modulierender Betrieb, der vollautomatische Gasbrenner RG1, RG20 und RG30 von GIERSCH zeigt seine Bestleistung - immer angepasst an den aktuellen Wärmebedarf. Das minimiert nicht nur die Brennerstarts, sondern auch die damit verbundenen Vorspülverluste und Anfahremissionen, was den Jahresnutzungsgrad erhöht.

RG1

Brennerleistung: **12 - 61 kW**

Betriebsweise: einstufig

elektr. Anschluss 10 A: 1/N/PE ~ 50 Hz 220-240 V

Motor: 90 W

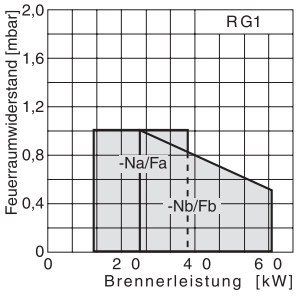

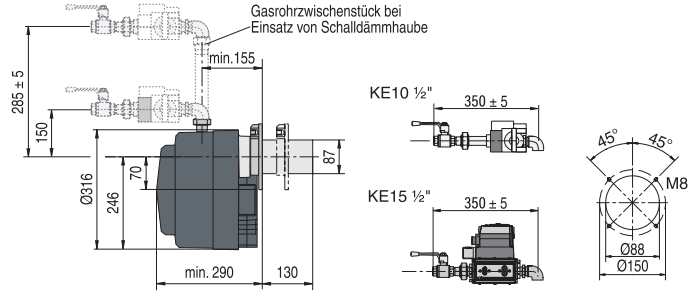

RG20

Brennerleistung: **40 - 120 kW**

Betriebsweise: einstufig | zweistufig gleitend | modulierend

elektr. Anschluss 10 A: 1/N/PE ~ 50 Hz 220-240 V

Motor: 180 W

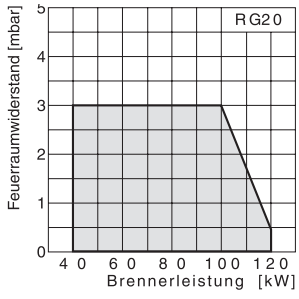

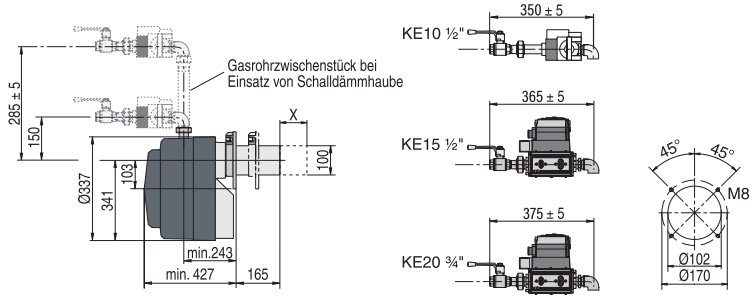

RG30

Brennerleistung: **105 - 260 kW**

Betriebsweise: einstufig | zweistufig gleitend

elektr. Anschluss 10 A: 1/N/PE ~ 50 Hz 220-240 V

Motor: 250 W

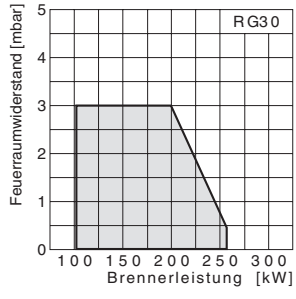

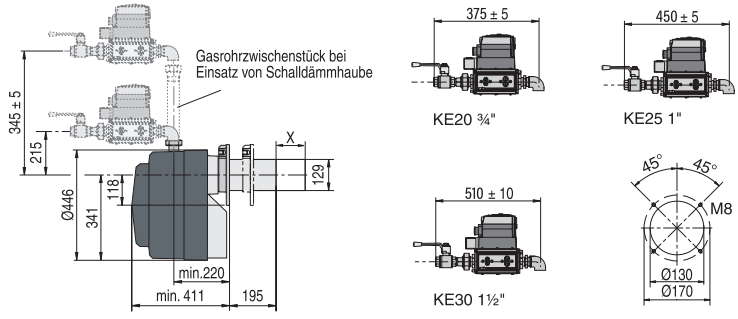

GG10-LN

Klein, aber voll mit Power - der GG10-LN

Der Gasbrenner GG10-LN von GIERSCH ist ein kleines Kraftpaket. Seine innovative Hybridgebläsetechnik gibt ihm die Power für einen großen Leistungsbereich. Eine optimale Vermischung von Luft und Gas, sowie ein sparsamer Stromverbrauch und niedrigste NOx-Emissionen sind kein Problem für die Serie GG. Auch in Sachen Service ist er ganz groß - nur wenige Handgriffe und schon ist alles von Gebläserad über Zündelektroden bis hin zur Stauscheibe frei zugänglich.

GG10-LN	**Brennerleistung:**	**12 - 90 kW**
	Betriebsweise: einstufig | zweistufig	elektr. Anschluss 10 A: 1/N/PE ~ 50 Hz 220-240 V Motor: 90 W

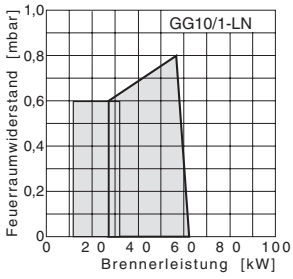

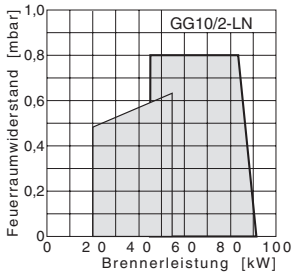

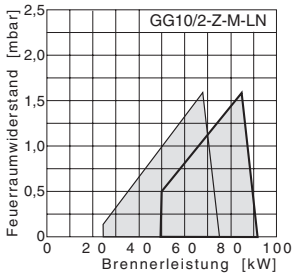

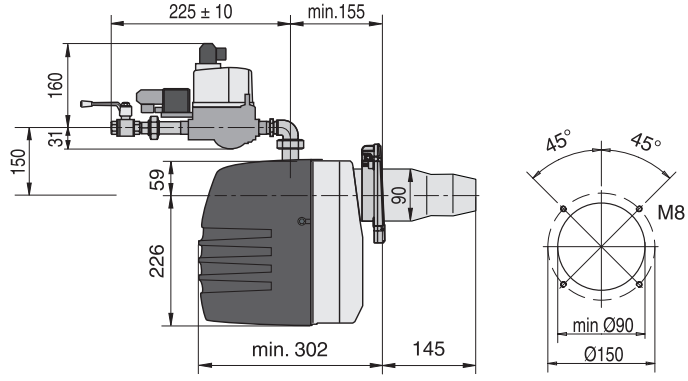

MBC 65

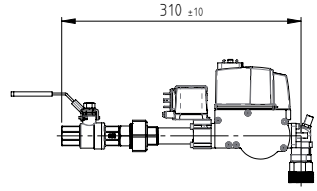

KEV407 ¾"

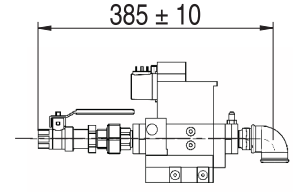

MBC 120

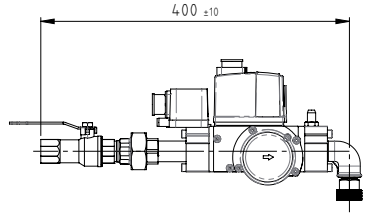

KEV407 1"

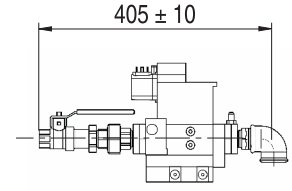

GG20-LN

Klein, aber voll mit Power - der GG20-LN

Der Gasbrenner GG20-LN von GIERSCH ist ein kleines Kraftpaket. Seine innovative Hybridgebläsetechnik gibt ihm die Power für einen großen Leistungsbereich. Eine optimale Vermischung von Luft und Gas, sowie ein sparsamer Stromverbrauch und niedrigste NOx-Emissionen sind kein Problem für die Serie GG. Auch in Sachen Service ist er ganz groß - nur wenige Handgriffe und schon ist alles von Gebläserad über Zündelektroden bis hin zur Stauscheibe frei zugänglich.

GG20-LN

Brennerleistung: **55 - 235 kW**
Betriebsweise: zweistufig gleitend | modulierend
elektr. Anschluss 10 A: 1/N/PE ~ 50 Hz 220-240 V
Motor: 0,18 kW

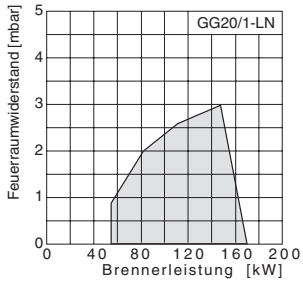

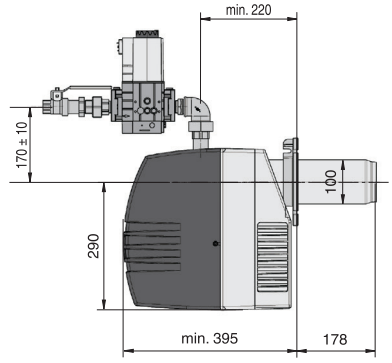

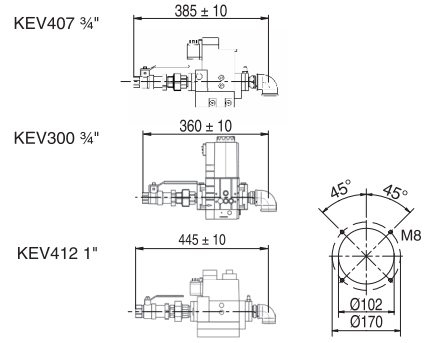

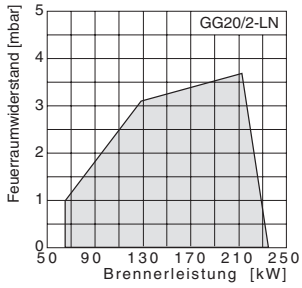

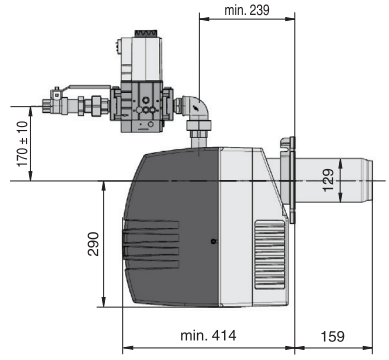

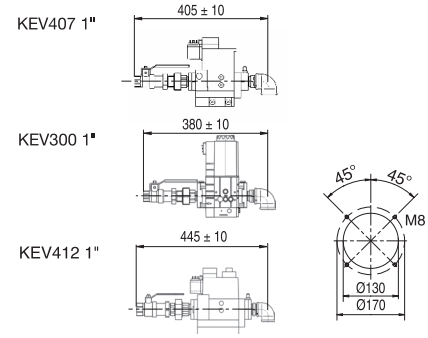

Enertech GmbH
Vertrieb Giersch/Electro_Oil
Adjutantenkamp 18
58675 Hemer
Telefon +49 2372 965-0
Telefax +49 2372 61240
info@giersch.de | www.giersch.de

Ihr kompetenter Heizungsfachbetrieb

Technische Änderungen vorbehalten / 06.23 / Artikelnummer 72-10-58101-DE
Printed in Germany / Enertech GmbH